ՀԻՄՆԱՅԻՆ ՀԵԾԱՆ ՀՀ-1 ; ՀՀ-2

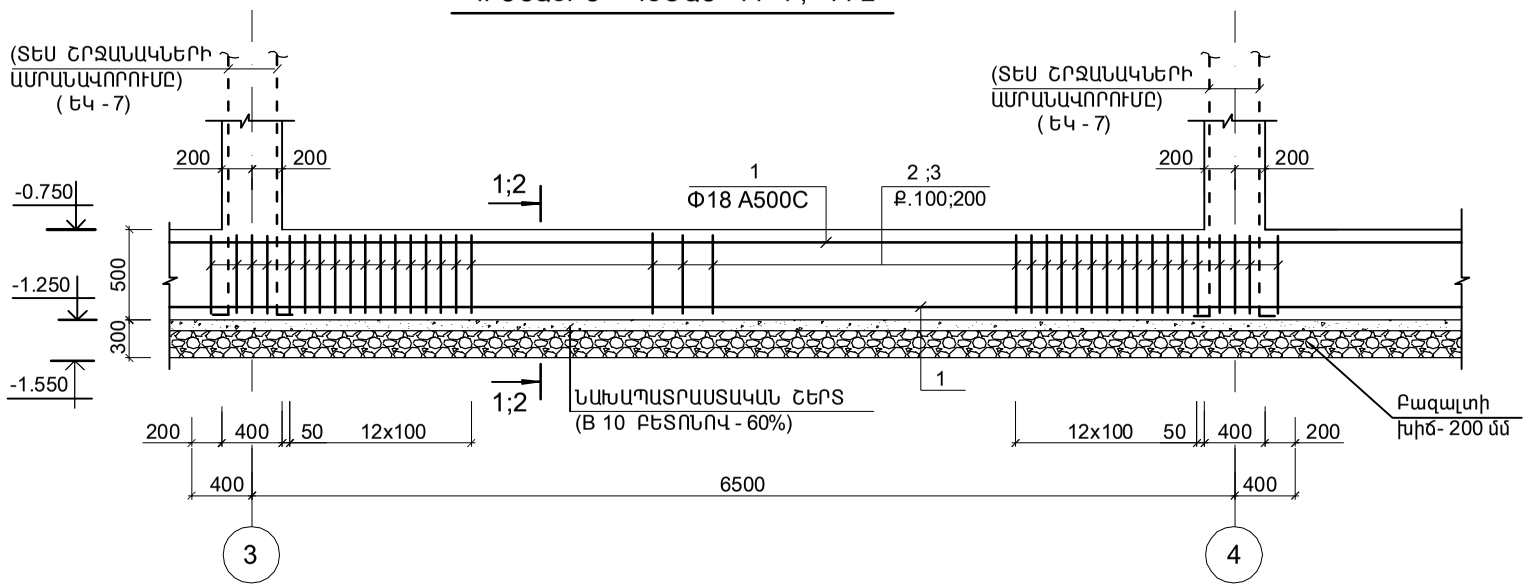

1 - 1

ՀԻՄՆԱՅԻՆ ՀԵԾԱՆ ՀՀ-1

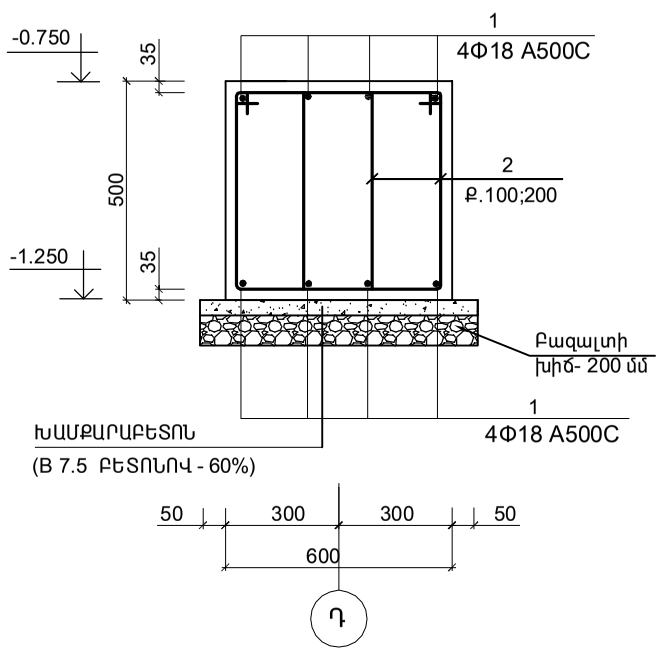

2 - 2

ՀԻՄՆԱՅԻՆ ՀԵԾԱՆ ՀՀ-2

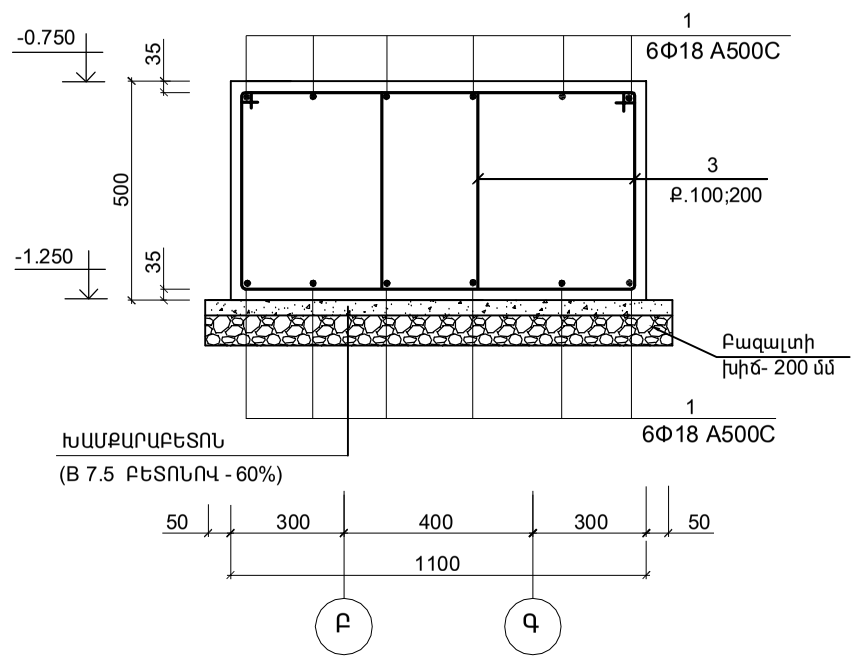

ՏԱՐՐԵՐԻ ՄԱՍՆԱՑՈՒՑԱԿ

ԴԻՐՔ	ԷՍՔԻԶ
2	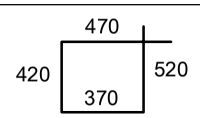 L=1780
3	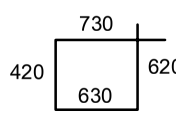 L=2300

ՄԱՍՆԱԳԻՐ

ԴԻՐՔ	ՆՇԱՆԱԿՈՒՄԸ	ԱՆՎԱՆՈՒՄԸ		ՔԱՆ.	ՔԱՇԸ ՄԻԱՎՈՐԻ ԿԳ.	ԾԱՆՈԹ. ԸՆԴ. ԿԳ.
	ՄԻԱՁՈՒՅԼ Ե.Բ ԷԼ_ԵՐ					
		ՀԻՄՆԱՅԻՆ ՀԵԾԱՆ ՀՀ-1	(3 ՀԱՏ)			
		ՏԱՐՐԵՐ				
1	ГОСТ Р 52544 - 2006	Φ18 A500C	L = 7250	8	14.5	116.0
2	-"-	Φ8 A-IC	L = 1780	104	0.7	73.2
		ՆՅՈՒԹԸ՝				
		ԲԵՏՈՆ B 20				2.20 (Մ³)
		ՀԻՄՆԱՅԻՆ ՀԵԾԱՆ ՀՀ-2	(1 ՀԱՏ)			
		ՏԱՐՐԵՐ				
1	ГОСТ Р 52544 - 2006	Φ18 A500C	L = 7250	12	14.5	174.0
3	-"-	Φ8 A-IC	L = 2300	104	0.9	93.6
		ՆՅՈՒԹԸ՝				
		ԲԵՏՈՆ B 20				4.00 (Մ³)

ՄԵՏԱՂԻ ԾԱԽՍԻ ԱՄՓՈՓԱԳԻՐԸ ՄԵԿ ԷԼ-ՏԻ ՀԱՄԱՐ ; ԿԳ

ԷԼ - ՏԻ ՄԱԿՆԻՇԸ	ԱՄՐԱՆԱՅԻՆ ՏԱՐՐԵՐ						ԸՆԴ. ԾԱԽՍԸ
	ԱՄՐԱՆԻ ԴԱՍԸ						
	A-IC			A500C			
	ГОСТ Р 52544 - 2006						
	Φ8		ԸՆԴ.	Φ18		ԸՆԴ.	
ՀՀ - 1	73.2		73.2	116.0		116.0	189.2
ՀՀ - 2	93.6		93.6	174.0		174.0	267.6

			TAR-03 ՀՀ Արմավիրի մարզի Ալաշկերտ գյուղի մանկապարտեզի կառուցման (տեղակապման) նախագիծ			
ՆԳԵ	Ա. Ջանունց					
Նախագծեց	Ն. Ավագյան		Կոնստրուկտորական մաս	Փուլ	Թերթ	Թերթեր
				Ա.Ն.	ԵԿ - 5	28
			ՀԻՄՆԱՅԻՆ ՀԵԾԱՆ ՀՀ-1; ՀՀ-2	«ԱՄԱԳ» ՍՊԸ		